設置学部・学科・コース

京田辺校地 KYOTANABE

文化情報学部 文化情報学科

理工学部 インテリジェント情報工学科
情報システムデザイン学科／電気工学科
電子工学科／機械システム工学科
機械理工学科／機能分子・生命化学科
化学システム創成工学科／環境システム学科
数理システム学科

生命医科学部 医工学科／医情報学科／医生命システム学科

スポーツ健康科学部
スポーツ健康科学科

心理学部 心理学科

グローバル・コミュニケーション学部
グローバル・コミュニケーション学科
［英語コース／中国語コース／日本語コース］

今出川校地 IMADEGAWA

神学部 神学科

文学部 英文学科／哲学科／美学芸術学科／
文化史学科／国文学科

社会学部 社会学科／社会福祉学科／メディア学科
産業関係学科／教育文化学科

法学部 法律学科／政治学科

経済学部 経済学科

商学部 商学科［商学総合コース／フレックス複合コース］

政策学部 政策学科

グローバル地域文化学部
グローバル地域文化学科［ヨーロッパコース／
アジア・太平洋コース／アメリカコース］

オープンキャンパス当日は**気温が高く**なることが予想されます。各自**飲料水の持ち込み、暑さ対策**をしてお越しください。なお、キャンパス内では自動販売機、売店があります。また休憩所（ローム記念館、知真館1号館TC1-132）も用意していますので、適時ご利用ください。

SUPPORT

このポロシャツが目印！

**困ったことがありましたら
オープンキャンパススタッフに
気軽にお声かけください。**

RESTAURANT etc.

食堂についての詳細はこちら ▶

	7/27(土)	7/28(日)
京田辺ショップ コンビニフロア(日糧館)	10:00〜15:00	10:00〜15:00
住まい斡旋 カウンター(日糧館)	10:00〜15:00	10:00〜15:00
紫苑館食堂	11:00〜14:00	11:00〜14:00
京田辺Cafeteria (日糧館)	10:30〜15:00	10:30〜15:00

	7/27(土)	7/28(日)
ふじカツ(日糧館)	11:00〜14:00	休 業
めん風(日糧館)	休 業	11:00〜14:00
いも文(日糧館)	11:00〜14:00	11:00〜14:00
カフェテリア FUJIYA(日糧館)	11:00〜14:00	11:00〜15:00
アマーク・ド・パラディラッテ(日糧館)	10:30〜16:00	10:30〜16:00

INFORMATION

**学部入試情報サイト・SNS・公式YouTubeチャンネルで
最新の情報を発信！**

学部入試情報サイト　入学センター公式 LINE　入学センター公式 YouTube チャンネル

BUS

当日のダイヤはこちらからご覧ください ▼

**当日は、近鉄新田辺・三山木駅〜大学間 の
バスを運行いたします。**

ACCESS

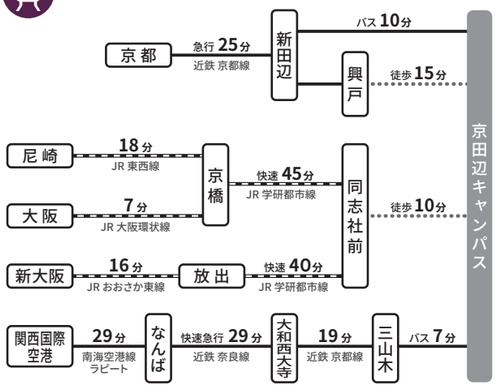

OPEN CAMPUS

「要予約」のプログラムは
事前申込が必要です！ ▶▶▶

［入試に関するお問い合わせ］ 入学センター入学課
〒602-8580　京都市上京区今出川通烏丸東入
TEL：075-251-3210　E-mail：ji-nyugk@mail.doshisha.ac.jp

同志社大学 京田辺 －キャンパス－

2024
7/27(土)＿28(日)

7/27(土)

要予約			9:30	10:30	11:30	12:30	13:30	14:30	15:30	16:30	17:30
文化情報学部	●	知真館2号館 TC2-201 2F				学部紹介 [12:00〜12:30]					
	◆	知真館2号館 TC2-101 1F	大学入学準備講座 [9:30〜11:00]								
		夢告館 MK101 1F	文化情報学部特別企画（①〜⑥）[10:00〜15:00] ※ただし⑤は11:30開始								
理工学部	★	至心館 SC101 1F	理工学部化学系特別企画（夢・化学21）[9:30〜16:30]								
生命医科学部	●	知真館2号館 TC2-201 2F	医工学科 [9:30〜10:00]	医情報学科 [10:20〜10:50]	医生命システム学科 [11:10〜11:40]						
	◆	知真館2号館 TC2-101 1F					大学入学準備講座 [12:50〜14:20]				
		知真館2号館 TC2-202 2F				生命医科学部特別企画（サイエンスコミュニケーター副専攻：科学と社会の架け橋＝サイエンスコミュニケーターになろう！）[12:00〜12:30]					
		医心館 グランドフロア					生命医科学部特別企画（研究室ツアー）[13:40〜14:45]				
心理学部	●	知真館2号館 TC2-201 2F					学部紹介 [12:50〜13:20]				
大学紹介・入試説明	●	知真館2号館 TC2-205 2F		大学紹介 [10:20〜10:50]	入試説明 [11:10〜11:40]	大学紹介 [12:00〜12:30]	入試説明 [12:50〜13:20]				
		知真館2号館 TC2-201 2F					大学紹介 [13:40〜14:10]	入試説明 [14:30〜15:00]			
キャンパスツアー	●	知真館2号館 TC2-202 2F	[9:30〜10:00]	[10:20〜10:50]	[11:10〜11:40]		[13:40〜14:10]	[14:30〜15:00]			
学生 talk	●	知真館2号館 TC2-105 1F		一般入試 [10:20〜10:50]	学び [11:10〜11:40]		一般入試 [12:50〜13:20]	学び [13:40〜14:10]			
キャリア支援・就職 留学、下宿・奨学金	●	知真館2号館 TC2-106 1F		キャリア支援・就職[10:20〜10:50]	留学 [11:10〜11:40]	下宿・奨学金 [12:00〜12:30]	キャリア支援・就職 [12:50〜13:20]	留学 [13:40〜14:10]	下宿・奨学金 [14:30〜15:00]		
個別相談		知真館2号館 TC2-203 2F		文化情報／スポーツ健康科／心理／グローバル・コミュニケーション／入試／下宿／奨学金／留学 [10:00〜13:40]				入試／下宿／奨学金／留学 [13:40〜15:20]			
		知真館2号館 TC2-204 2F		理工（機械系以外）／生命医科／資料配布コーナー [10:00〜13:40]				資料配布コーナー [13:40〜15:20]			

「要予約」のプログラムは事前申込が必要です！

要予約の欄に「●」が付いているイベントへの参加や、アンケート回答のため、右の二次元コードを読み取り、ご予約・ご登録をお願いいたします。
要予約の欄に印が付いていないプログラムは自由にご参加いただけます。

要予約の欄に「★」が付いているイベント（夢・化学21）への参加は、右の二次元コードを読み取り、ご予約をお願いいたします。
［お問合せ先］理工学部事務室 TEL：0774-65-6200
E-mail：jt-koujm@mail.doshisha.ac.jp
申込締切 7/5(金) 12時

要予約の欄に「◆」が付いているイベントへの参加は、右の二次元コードを読み取り、ご予約をお願いいたします。
［お問合せ先］学習支援・教育開発センター事務室
TEL：075-251-3277／E-mail：ji-kyoik@mail.doshisha.ac.jp
申込期間 7/8(月)〜7/14(日)

7/28(日)

要予約			9:30	10:30	11:30	12:30	13:30	14:30	15:30	16:30	17:30
文化情報学部	●	知真館2号館 TC2-101 1F			学部紹介 [11:10〜11:40]						
		夢告館 MK101 1F	文化情報学部特別企画（①〜⑥）[10:00〜15:00]								
理工学部	●	知真館2号館 TC2-201 2F	学部紹介 [9:30〜10:00]	電気系 [10:20〜10:50]	情報系 [11:10〜11:40]	機械系 [12:00〜12:30]	数理 [12:50〜13:20]	環境 [13:40〜14:10]	化学系 [14:30〜15:00]		
	●	知真館2号館 TC2-205 2F	学部紹介中継 [9:30〜10:00]								
		知真館1号館 TC1-122 1F	理工学部特別企画（サイエンスカフェ）[10:00〜15:00]								
		知真館1号館 TC1-121 1F			理工学部電気系特別企画（研究室見学）[10:50〜11:50]						
		恵道館 KD204 2F				理工学部環境特別企画（大学院生による研究と学生生活の紹介）[11:30〜12:30]					
	●	恵道館 KD106 1F						理工学部機械系特別企画（研究室見学）[12:50〜14:00、14:20〜15:30]			
	●	知証館2号館 IJ2階製図室 2F						理工学部機械系特別企画（製図板で線を描いてみよう）[14:20〜15:30]			
	●	知真館2号館 TC2-201 2F					理工学部化学系特別企画（研究室見学会）[15:10〜16:40]				
スポーツ健康科学部	●	知真館2号館 TC2-101 1F		学部紹介 [10:20〜10:50]							
	◆	恵道館 KD201 2F			大学入学 準備講座 [11:10〜12:40]						
	●	磐上館 BJ136 1F					[13:00〜13:20] [13:25〜13:45] [13:50〜14:10] [14:15〜14:35] スポーツ健康科学部特別企画（スポーツ健康科学部の学びを体験しよう!）①				
		磐上館 BJ354 3F					スポーツ健康科学部特別企画（スポーツ健康科学部の学びを体験しよう!）②				
		磐上館 BJカンファレンスルーム					スポーツ健康科学部特別企画（スポーツ健康科学部の学びを体験しよう!）③				
心理学部	●	知真館2号館 TC2-101 1F	学部紹介 [9:30〜10:00]								
	●	知真館2号館 TC2-106 1F	学部紹介中継 [9:30〜10:00]								
		知真館1号館 TC1-124・125・126 1F	心理学部特別企画（心理学体験コーナー）[10:00〜12:00]				心理学部特別企画（心理学体験コーナー）[13:00〜15:30]				
グローバル・コミュニケーション学部	●	知真館2号館 TC2-101 1F					学部紹介 [12:50〜14:40]				
		知真館2号館 TC2-101 1F				グローバル・コミュニケーション学部特別企画（Welcome to GC!）[15:00〜16:00]					
14学部共通の学び	●	知真館2号館 TC2-101 1F				[12:00〜12:30]					
大学紹介・入試説明	●	知真館2号館 TC2-205 2F		大学紹介 [10:20〜10:50]	入試説明 [11:10〜11:40]	大学紹介 [12:00〜12:30]	入試説明 [12:50〜13:20]	大学紹介 [13:40〜14:10]	入試説明 [14:30〜15:00]		
キャンパスツアー	●	知真館2号館 TC2-202 2F	[9:30〜10:00]	[10:20〜10:50]	[11:10〜11:40]		[12:50〜13:20]	[13:40〜14:10]			
学生 talk	●	知真館2号館 TC2-105 1F		一般入試 [10:20〜10:50]	学び [11:10〜11:40]	下宿・学生生活 [12:00〜12:30]	一般入試 [12:50〜13:20]	学び [13:40〜14:10]			
キャリア支援・就職 留学、下宿・奨学金	●	知真館2号館 TC2-106 1F		キャリア支援・就職[10:20〜10:50]	留学 [11:10〜11:40]	下宿・奨学金 [12:00〜12:30]	キャリア支援・就職 [12:50〜13:20]	留学 [13:40〜14:10]	下宿・奨学金 [14:30〜15:00]		
個別相談		知真館2号館 TC2-203 2F		文化情報／スポーツ健康科／心理	／グローバル・コミュニケーション／入試／下宿／奨学金／留学 [10:00〜15:20]						
		知真館2号館 TC2-204 2F							理工／生命医科／文（英文）／資料配布コーナー [10:00〜15:20]		

特別企画プログラム

「要予約」マークが付いていないプログラムは自由にご参加いただけます。

文化情報学部

①探検！文化情報学の世界　文化情報学部の全研究室をパネルにより紹介します!

②この文字読めますか？ ー変体仮名の世界ー
江戸時代の歌留多の文字を、計算機を使って、字形ごとに分類したり出現頻度を解析したりして解読していきます。

③目は文化の窓 ー視線の動きから文化を探るー
視線計測の装置を使って図やポスターを見ているときにどこをどのように見ているのかを視覚化します。

④自分のアバターを作ってみよう ー新しい自分を発見!?ー
アバター作成ツールを使って、自分の分身であるアバター作成体験をします。

⑤ロボット進路相談 ーロボットにお勧めの学部を聞いてみようー
ロボットに進路について相談してみましょう。あなたにお勧めの学部を教えてくれるかも!?

⑥時空間を飛び越える世界遺産のXRを体験
最先端のVR/AR技術による文化遺産調査を体験し、XRの世界「仮想博物館」展示や「高松塚古墳壁画」展覧を体験できます。

▶ 7/27(土)・28(日)　10:00-15:00　※ただし7/27(土)の⑤は11:30開始　夢告館［MK101］

理工学部

サイエンスカフェ
内容①：OGの方に、学生時代の経験や社会人技術者エピソードをご講演いただく＋質疑応答
内容②：5組程度の参加者と講演者で座談会形式のディスカッションを行う

▶ 7/28(日)　10:00-15:00　知真館 1号館［TC1-122］

理工学部電気工学科・電子工学科研究室見学 ＜電気工学科、電子工学科＞
理工学部電気工学科・電子工学科の9研究室（超音波エレクトロニクス研、電気機器研、超高周波工学研、通信方式研、電力系統研、電気回路研、応用数学研、システム制御研、プラズマ物理研）について、6〜9グループに分かれて見学します。各研究室にて、研究内容や実験装置・設備について、教員・大学院生から説明します。

▶ 7/28(日)　10:50-11:50　知真館 1号館［TC1-121］

製図板で線を描いてみよう ＜機械システム工学科、機械理工学科＞
機械システム工学科、機械理工学科で学ぶ製図学関連科目を体験するプログラムです。ドラフタを使って線を描く体験をします。コンピュータを利用した、3D CADが動作する様子を見てみたり、図面の拡大ポスターなどの展示物の見学もできます。また、授業で学生さん達が制作した設計製作作品も展示していますので、実際の機械系学科で学ぶ体験ができます。

▶ 要予約　7/28(日)　14:20-15:30　知証館北館［IJ2階 製図室］

理工学部機械系研究室公開 ＜機械システム工学科、機械理工学科＞
機械システム工学科、機械理工学科のほとんど全ての研究施設を公開します。普段は見ることのできない、実際の研究に使っているロボットや施設などを身近に感じる貴重な機会となります。安全に気をつけて参加してみてください。なお、案内をしたり各研究室で説明をしてくれたりする学生さんは、機械工学専攻の大学院生となります。実際の研究や学生生活などの質問などをすることも可能ですので、気軽に声をかけてみましょう。

▶ 要予約　7/28(日)　12:50-14:00、14:20-15:30　恵道館［KD106］

研究室見学会 ＜機能分子・生命化学科、化学システム創成工学科＞
理工学部化学系2学科（機能分子・生命化学科および化学システム創成工学科）の研究室を見学いただけます。

▶ 要予約　7/28(日)　15:10-16:40　知真館 2号館［TC2-201］

夢・化学21 化学への招待　同志社大学一日体験入学 ＜機能分子・生命化学科、化学システム創成工学科＞
理工学部化学系2学科による化学実験の体験プログラムです。各研究室の教員が準備した複数の実験テーマから2つを選び、午前と午後でそれぞれ体験していただきます。大学の研究室の雰囲気を味わいながら、化学実験を体験してみませんか？高校化学の勉強に役立つ内容も含まれておりますので、ぜひ！

申込締切：7/5(金) 12時　（キャンセルが出た場合、追加で受付を行います）　［連絡先］理工学部事務室　TEL：0774-65-6200／E-mail：jt-koujm@mail.doshisha.ac.jp

▶ 要予約　7/27(土)　9:30-16:30　至心館［SC101］

大学院生による研究と学生生活の紹介 ＜環境システム学科＞
大学院生による環境システム学科で行っている研究紹介。続いて、大学院生をパネラーに、研究そして学生生活についての質問大会。環境システム学科で4年以上過ごした先輩から学生生活を垣間見よう。
当日は人数制限（教室定員の80%）を設けます。制限人数以上はご入場いただけません。あらかじめご了承ください。

▶ 7/28(日)　11:30-12:30　恵道館［KD204］

生命医科学部

科学と社会の架け橋＝サイエンスコミュニケーターになろう！
「温暖化が進んだら地球に住めなくなるの?」「人工知能が進歩して私たちの仕事が奪われたらどうする?」科学・技術は今や日々の暮らしに深く関わり、未来を左右しかねない存在になっています。その「現在地」を分かりやすく伝え、判断の手助けをしたり社会をよりよくしたりすることを目指す役割がサイエンスコミュニケーターです。研究や開発に携わる人はもちろんのこと、地球市民として賢く生きるために欠かせないスキルを身につけませんか。同志社大学にしかない、文系・理系の壁を越えた学部生のためのカリキュラムについて、科学ジャーナリストでもある元村有希子氏が紹介します。

▶ 7/27(土)　12:00-12:30　知真館 2号館［TC2-202］

生命医科学部 研究室ツアー
医心館内の各研究室をツアーでまわり、生命医科学部の研究、教育を紹介します。TC2-204教室の個別相談ブースにて、9:30より先着順で整理券を配布します。定員に達し次第、整理券の配布は終了します。医心館に集合したあと、グループにわかれて各研究室を回ります。途中参加、途中退出はできません。

▶ 7/27(土)　13:40-14:45　［予約不要］　当日TC2-204にて整理券を配布します　医心館 グランドフロア

スポーツ健康科学部

スポーツ健康科学部の学びを体験しよう！
実験やゼミ活動のデモンストレーションを通じて、スポーツ健康科学部の学びを参加者に体験してもらうことを目的とします。実験デモでは、①カロリー測定・低酸素トレーニング実験（海老根教授）と②生化学手法を用いた筋肉内ミトコンドリア量測定（高倉准教授）の2つのデモンストレーションを行います。また、③ゼミ体験では、スポーツを通じた国際協力のゼミ活動（遠藤助教）を体験していただきます。

▶ 要予約　7/28(日)　13:00-13:20、13:25-13:45、13:50-14:10、14:15-14:35　磐上館［BJ136・354・カンファレンスルーム］

心理学部

心理学体験コーナー
この企画では、主に高校生の方を対象として、あっと驚く科学としての心理学の世界を紹介します。簡単な実験や検査を通して、心理学とはどのような学問なのか、同志社大学心理学部で学べる心理学とはどのようなものなのかなどを理解できます。心理学体験コーナーに参加していただくことによって心理学への理解を深めてください。

▶ 7/28(日)　10:00-15:30（12:00-13:00を除く）　知真館 1号館［TC1-124・125・126］

グローバル・コミュニケーション学部

Welcome to GC!（グローバル・コミュニケーション学部生による個別相談会）
グローバル・コミュニケーション学部の在学生が、大学生活全般（授業・留学・課外活動）や高校時代に実践していた勉強方法、入試体験談など皆さんからの疑問に直接お答えします！

▶ 7/28(日)　15:00-16:00　知真館 2号館［TC2-101］

実施場所はマップをご確認ください ▶▶▶

大学入学準備講座

本学の学部・学科の教員が、それぞれの専門分野で扱う学問の内容から高校生・受験生の皆さんが興味を持ちそうなテーマを選んで、実際の大学での授業と同様に講義を行います。

事前申込が必要です!
右の二次元コードを読み取りご予約をお願いいたします。
申込期間　7/8(月)〜7/14(日)
※事前申し込み の上、抽選となります。抽選結果は7月中旬にご連絡いたします。

【このプログラムに関する問い合わせ先】学習支援・教育開発センター事務室
E-mail：ji-kyoik@mail.doshisha.ac.jp／TEL：075-251-3277

文化情報学部

ロボットは「心のよりどころ」になれるか?

飯尾 尊優 准教授

私たちは身近な人々に心の支えを見出すことがありますが、ロボットも同様の役割を果たす可能性はあるのでしょうか? AI技術の発展に伴い、人間と社会的なやりとりを行うソーシャルロボットに関する研究が盛んに行われるようになりました。この講義では、ソーシャルロボットが会話する様子を見てもらいながら、ロボットが人間の感情や行動にどのように影響を与え、心の支えとなり得るかを検討します。また、ロボットと人間との相互作用を理解するためには、工学的な技術だけでなく、人文・社会科学の知見が不可欠であることも議論します。時間があれば、ロボットとの会話を体験してもらいます。

▶ 7/27(土)　9:30-11:00　知真館 2号館［TC2-101］

生命医科学部

脳が音を創って聞く仕組みを知り、脳補聴器を開発する

小林 耕太 教授

私達が普段聞いている音は、耳から入力された情報を脳が解釈した結果です。音そのものを聞いているのではありません。脳の働きにより、音情報が削除や修飾を受けたその成果を、音として体験しているのです。
この音を聞く仕組みを利用して脳補聴器を開発する研究について紹介します。生命医科学とは、ヒト、動物、細胞、生体分子などを対象に生命の仕組みを明らかにし、その成果を医療に応用することを目指すものです。脳補聴器はそのような研究の1つの例になります。

▶ 7/27(土)　12:50-14:20　知真館 2号館［TC2-101］

スポーツ健康科学部

スポーツ・運動をする「身体」を知ろう ―外から知る・中身を知る―

新井 彩 准教授

みなさんは自分自身がスポーツ・運動をするときに、どのように身体が振る舞っているのかを考えることがあるでしょうか。映像をみたりアドバイスをもらったりしてフォームについて考えること、どこの筋肉を鍛えると良いのかを考えることなど様々な機会があるでしょう。最近では、スマートフォンなどで気軽に動画を撮影できるため、「フォームを観察する」ことは容易です。だからこそ、観察する際の観点や動画上でわかることが何なのかを理解することが重要であり、スポーツ科学が面白く感じられる入り口かもしれません。本講義では、分析するということを身近に感じられるきっかけとなるようにスポーツ・運動する身体について考えていきましょう。

▶ 7/28(日)　11:10-12:40　恵道館［KD201］

京田辺 KYOTANABE CAMPUS MAP

7/27(土) 開催プログラム
7/28(日) 開催プログラム

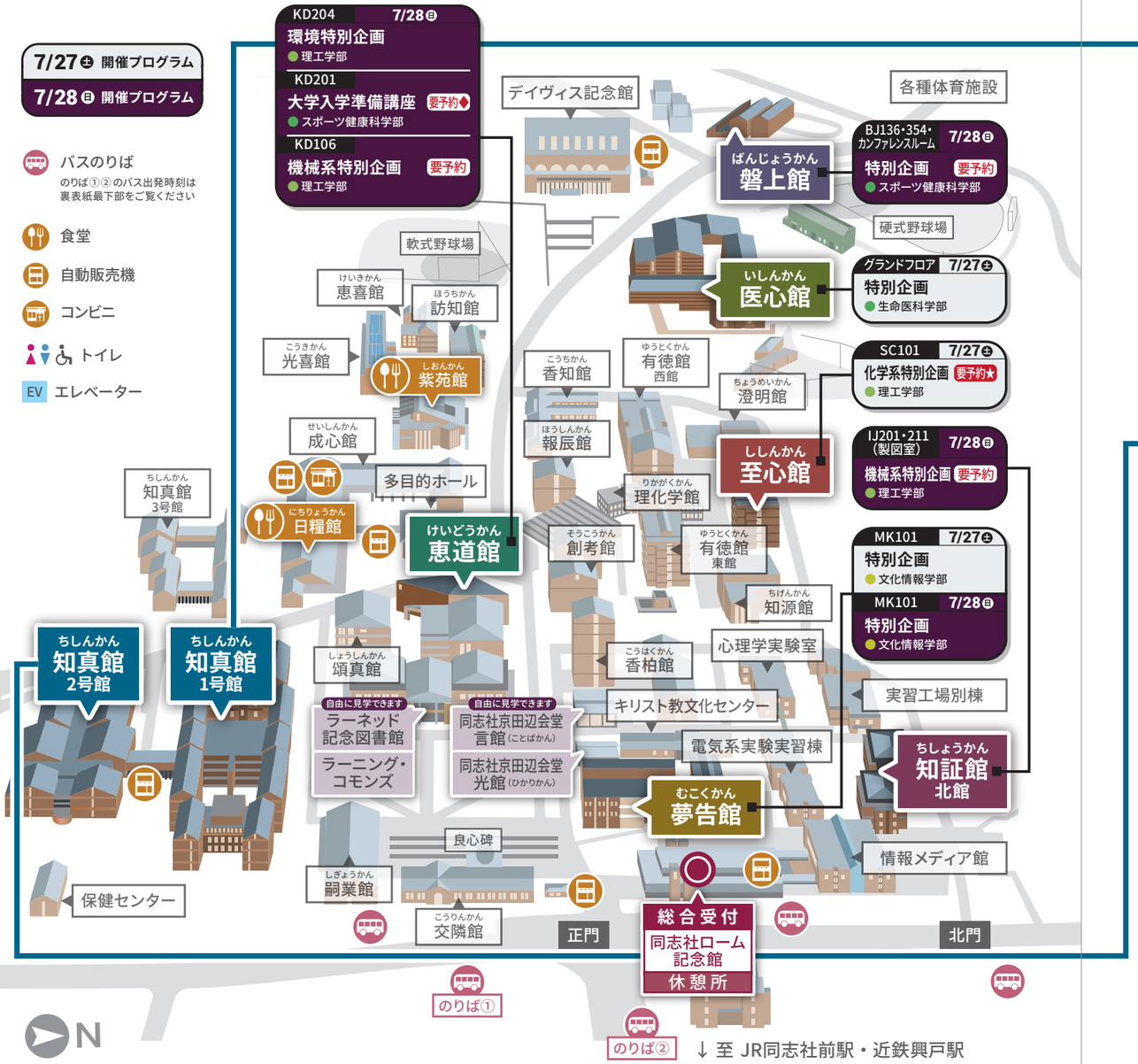

知真館 1号館 [TC1] 1F

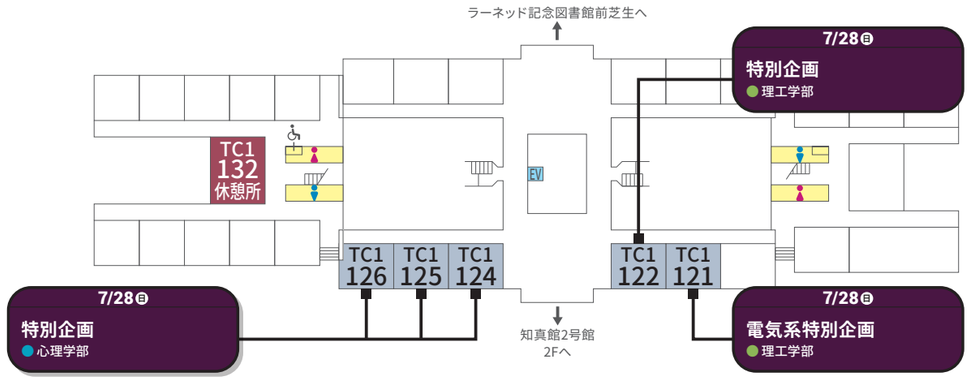

知真館 2号館 [TC2] 2F

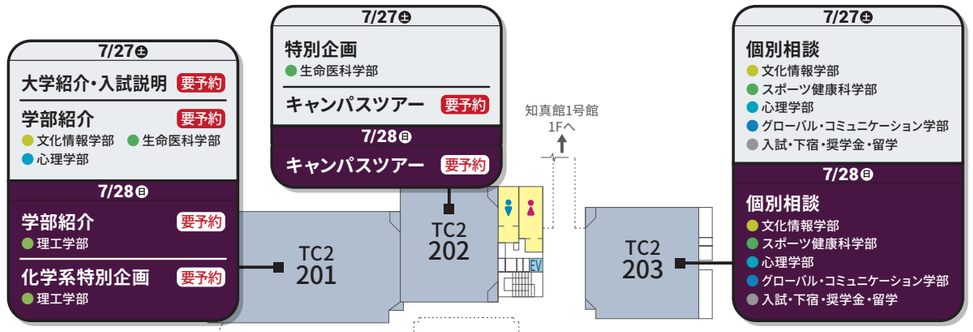

1F

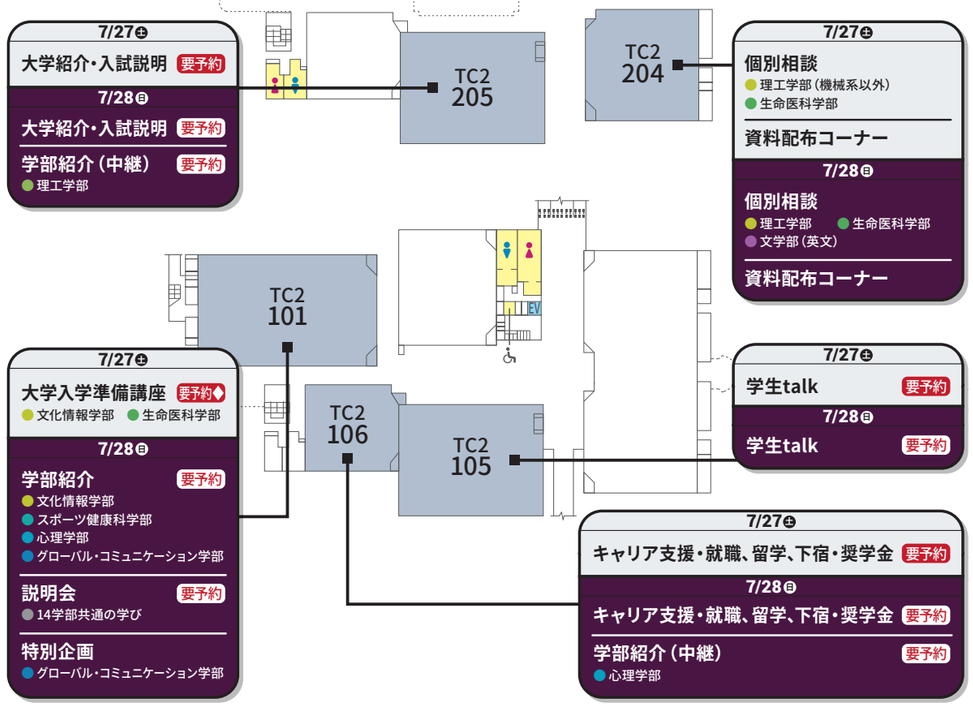

「要予約」マークのプログラムは事前申込が必要です!

要予約 マークのあるイベントへの参加や、アンケート回答のため、右の二次元コードを読み取り、ご予約・ご登録をお願いいたします。

▼申込締切:7/5(金)12時

要予約★ マークのあるイベント(夢・化学21)への参加は、右の二次元コードを読み取り、ご予約をお願いいたします。

[お問合せ先] 理工学部事務室 TEL:0774-65-6200
E-mail:jt-koujm@mail.doshisha.ac.jp

▼申込期間:7/8(月)~7/14(日)

要予約◆ マークのあるイベントへの参加は、右の二次元コードを読み取り、ご予約をお願いいたします。

[お問合せ先] 学習支援・教育開発センター事務室
TEL:075-251-3277 / E-mail:ji-kyoik@mail.doshisha.ac.jp